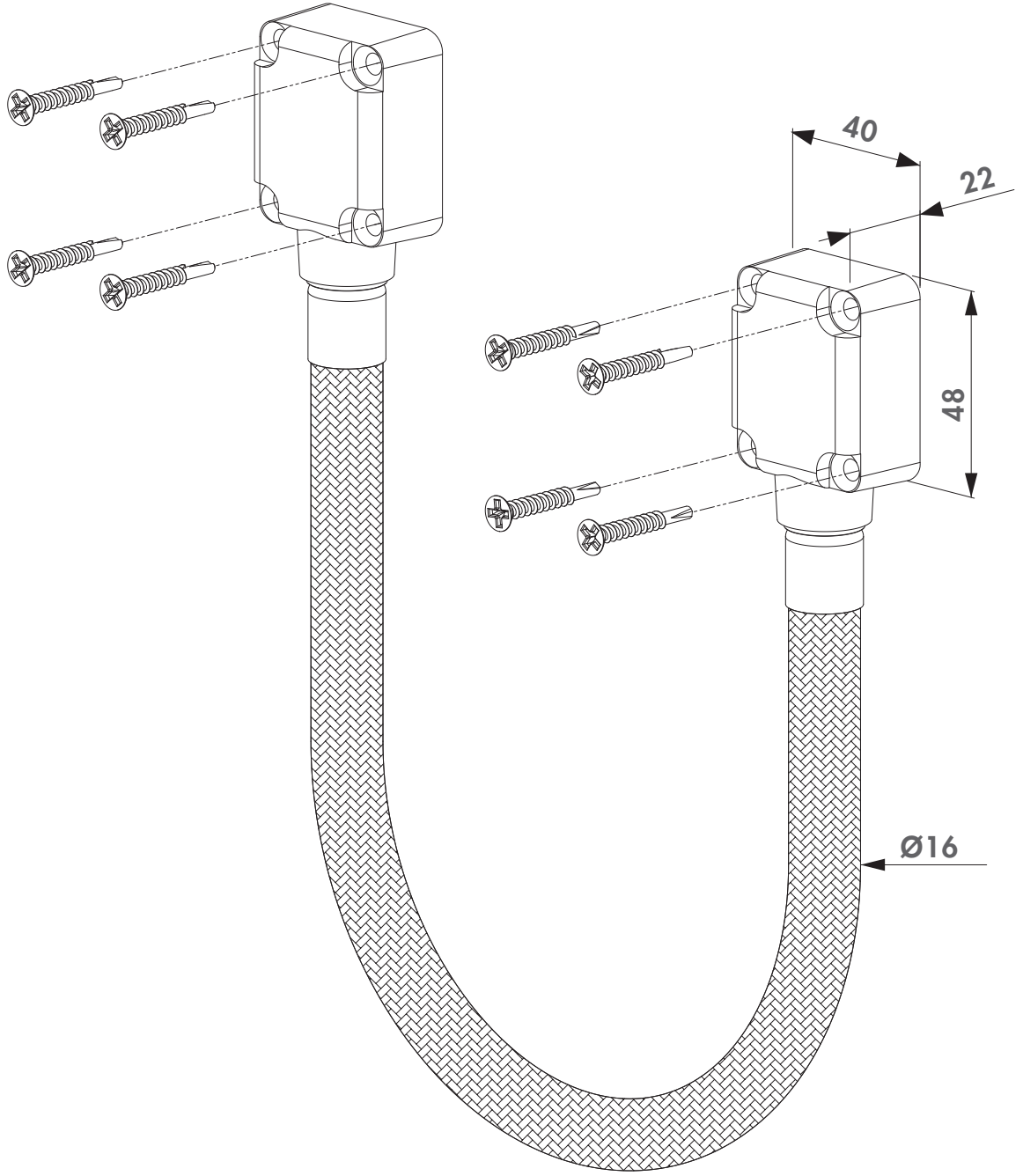
40
22
48
Ø16